

EASY TO CLEAN



CHALK BOARD
WITH WOODEN FRAME

TABLICA KREDOWA W RAMIE DREWNIANEJ

|DE| Kreidetafeln mit Holzumrandung |UA| Дошка крейдова в дерев'яній рамі |CZ| Křídová tabule v dřevěném rámu |SK| Tabuľa kriedová v drevenom ráme |RO| Tabla pentru creta cu rama din lemn |LT| Rašomoji lenta mediniu rėmu |LV| Krīta tāfele koka rāmī |HU| Krétatábla fa kerettel |FR| Tableau noir dans un cadre en bois |IT| Lavagna classica nera con cornice in legno

Horizontal or Vertical

Made in Poland

EUROPEAN CERTIFICATION B

Safe for schools



MemoBe.eu

|DE| Kreidetafeln mit Holzumrandung |UA| Дошка крейдова в дерев'яній рамі |CZ| Křídová tabule v dřevěném rámu |SK| Tabuľa kriedová v drevenom ráme |RO| Tabla pentru creta cu rama din lemn |LT| Rašomoji lenta mediniu rėmu |LV| Krīta tāfele koka rāmī |HU| Krétatábla fa kerettel |FR| Tableau noir dans un cadre en bois |IT| Lavagna classica nera con cornice in legno

CHALK BOARD
WITH WOODEN FRAME

|EN| ASSEMBLY MANUAL
CHALK BOARD WITH WOODEN FRAME
|PL| INSTRUKCJA MONTAŻU
TABLICA KREDOWA W RAMIE DREWNIANEJ
|DE| MONTAGEANLEITUNG
KREIDETAFELN MIT HOLZUMRANDUNG

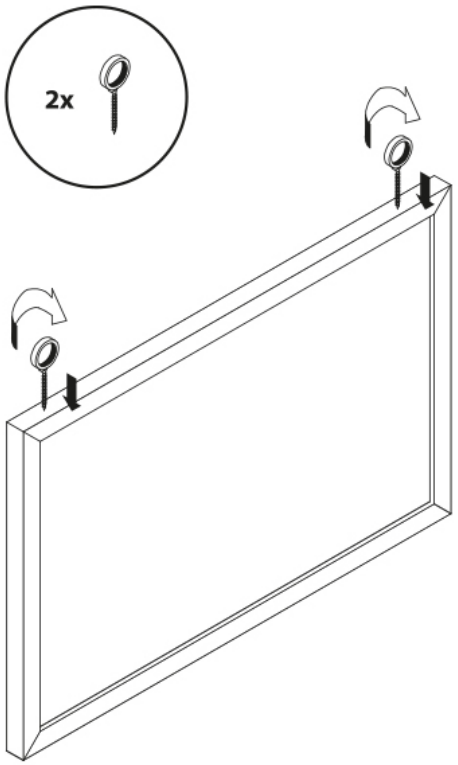

Well done! Now go and grab yourself a slice. You deserve it!